2061.16.0501 СБ

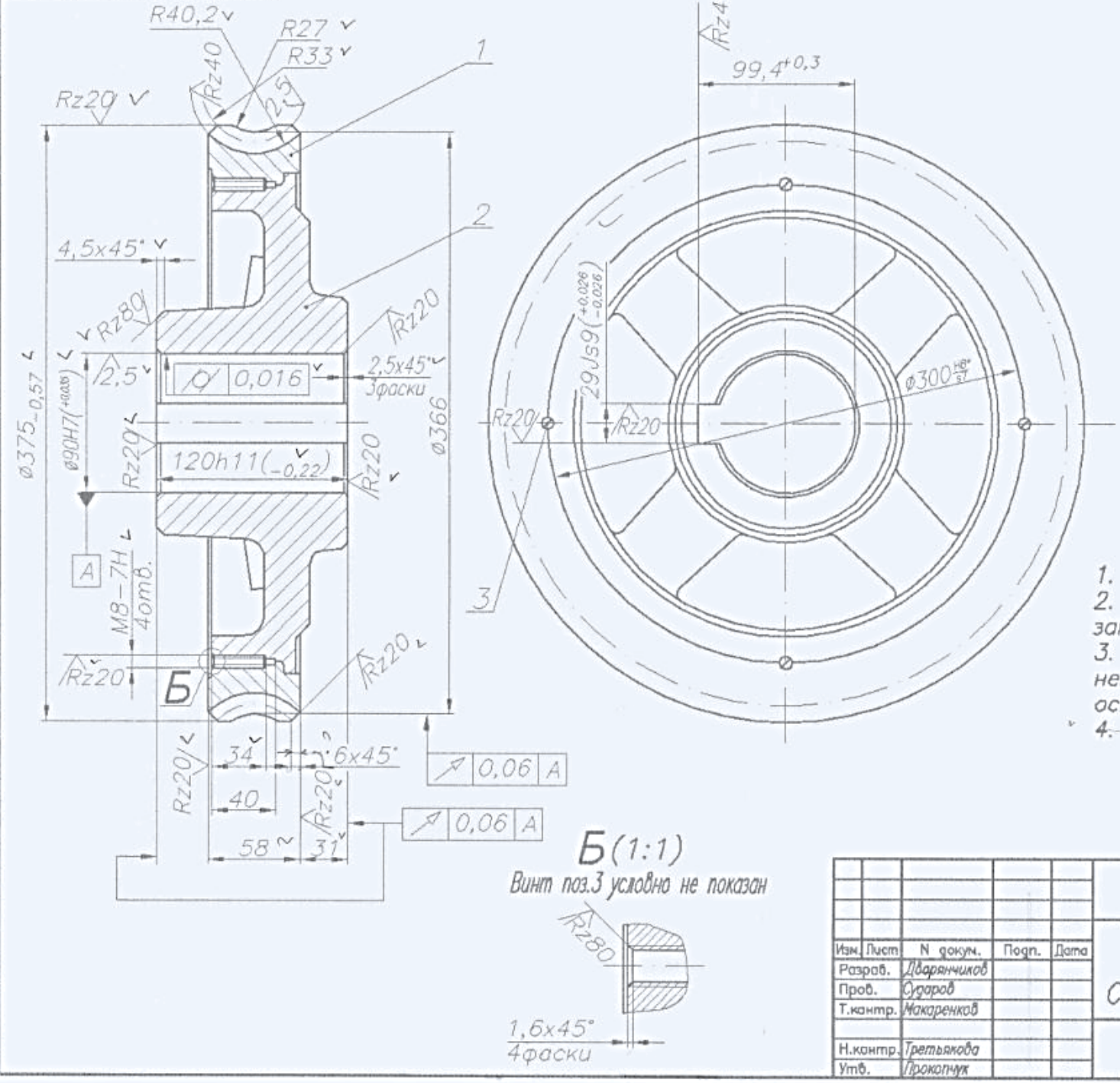

Модуль	m	6
Число зубьев	z_2	59
Направление линии зуба	—	правое
Коэффициент смещения червяка	x	0
Исходный производящий червяк	—	ГОСТ 19036-73
Степень точности	—	8-В ГОСТ 3675-81
Межосевое расстояние	a_w	210±0,11
Делительный диаметр червячного колеса	d_2	354
Вид сопряженного червяка	—	ZA
Число витков сопряженного червяка	z_1	2
Обозначение чертежа сопряженного червяка		2061.16.0512

1. * Размер для справок.
2. Винты поз.3 после установки закернить.
3. Неуказанные предельные отклонения размеров: валов — по h14, остальных — по $\pm\frac{IT14}{2}$.
4. Маркировать обозначение чертежа.

Изм.	Лист	N докум.	Подп.	Дата
Разраб.		Дворянчиков		
Пров.		Сухаров		
Т.контр.		Макаренков		
Н.контр.		Третьякова		
Утв.		Прокопчук		

2061.16.0501 СБ

Колесо червячное
Сборочный чертеж

Лит.	Масса	Масштаб
	37	1:2,5
Лист	Листов 1	

ОАО "ПОДЪЕМТРАНСМАШ"

Формат А3

Инв. N подл.	Подп. и дата	Взам. инв. N	Инв. N дубл.	Подп. и дата
КЗ-71863				

Справочная N	Первичное применение
2045.16.0501 СБ	2061.16.0501